RoHS	
REACH	

版次	内 容	日期	负责人
A/0	新版发行		

	>15.0	ø3.0
13.85	15.0	ø3.0
12.85	14.0	ø3.0
11.85	13.0	ø3.0
11.35	12.5	ø3.0
10.85	12.0	ø3.0
10.35	11.5	ø3.0
9.85	11.0	ø3.0
9.35	10.5	ø3.0
8.85	10.0	ø3.2
8.35	9.5	ø3.2
7.85	9.0	ø3.2
7.35	8.5	ø3.3
6.85	8.0	ø3.3
6.35	7.5	ø3.3
5.85	7.0	ø3.3
5.35	6.5	ø3.3
4.85	6.0	ø3.3
4.35	5.5	ø3.3
3.85	5.0	ø3.5
3.15	4.3	ø3.5
高度L 单位(mm)	帽头H 单位(mm)	直径A 单位(mm)

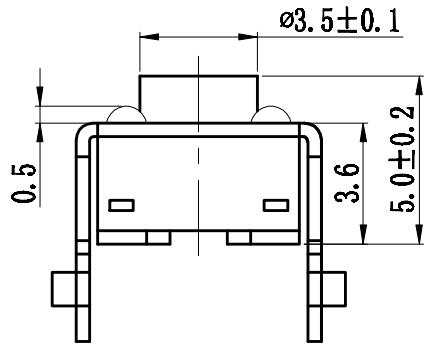

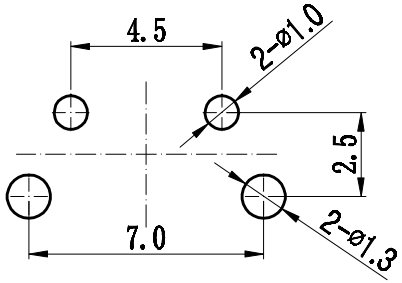

PCB线路板安装图(±0.1)

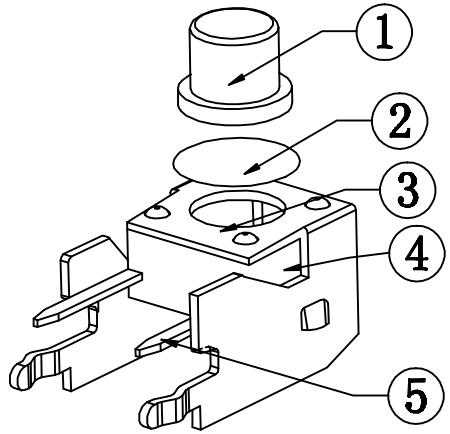

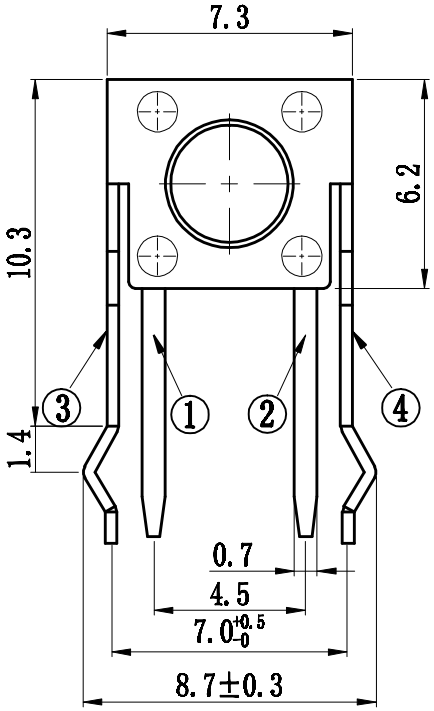

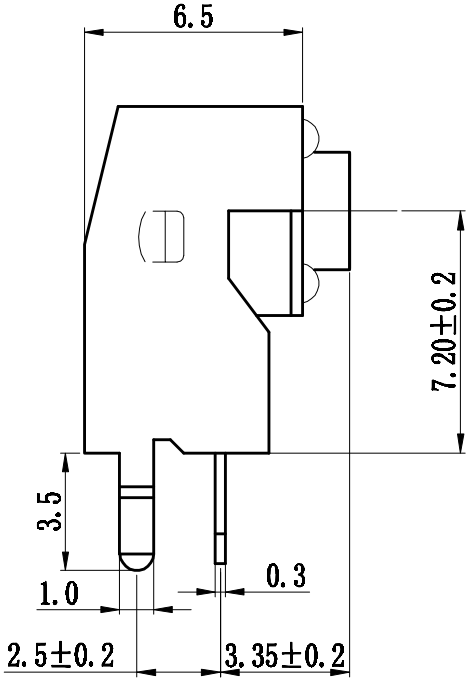

技术参数:

1. 做用温度：-25～+85℃;
2. 额定负荷：DC 12V 50mA;
3. 接触电阻：≤50mΩ;
4. 绝缘电阻：≥100MΩ;
5. 耐　　压：AC250V(50Hz)/min;
6. 动 作 力：250g±30g;
7. 使用寿命：100000次;
8. 未注尺寸公差参照下面表格。

序号	零件名称	材料规格	表面处理	数量	备注
	按触脚	黄铜	镀银	1	
	盖座	PPA(黑色)	———	1	
	支架	冷轧钢带	钢铜	1	
	簧片	复合银	镀银	1	
	按钮	PPA(黑色)	———	1	

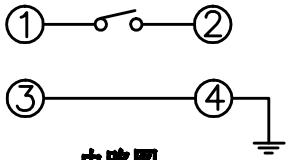

电路图

未注尺寸公差(mm)			
0～3	±0.05	±0.10	±0.20
>3～6	±0.05	±0.15	±0.30
>6～30	±0.10	±0.20	±0.50
>30～120	±0.15	±0.30	±0.80
角　度		±1°	

设　计		图面	A4
审　核		单位	MM
标准化		比例	1:1
		重量	
批　准		页码	1/1
		版次	A/0

产品名称：轻触开关

产品料号：XB-TS-06C-08-5.0H

产品规格：　大支架

东莞市溪榜电子有限公司
DONG GUAN XI BANG ELECTRONI CS CO., LTD.