DC JACK **XB-DC-096F1**

Taping Package : PCS/REEL
Bulk Bag : PCS/BAG

主要技术性能	
额定电负荷	DC 30V\0.5A
接触电阻	≤0.03Ω
绝缘电阻	≥100MΩ
耐　压	AC500V(50Hz)/min
插拔力	3-30N
使用温度范围	-30-70℃
使用寿命	5000次

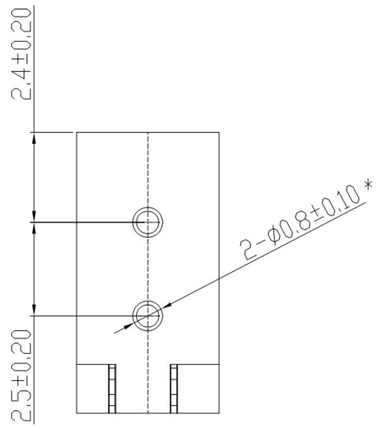

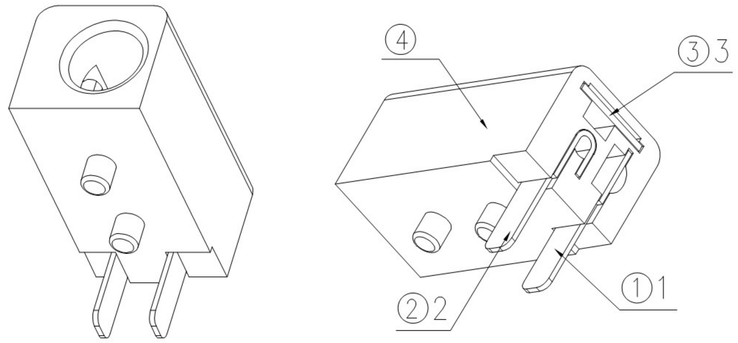

3D VIEW

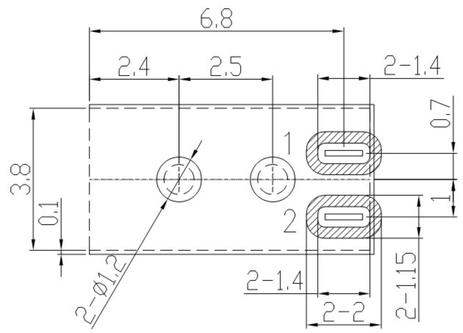

PCB LAYOUT TOP VIEW

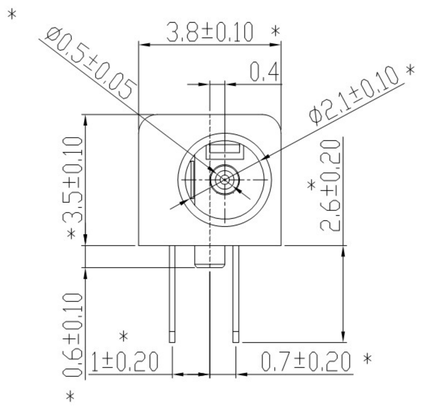

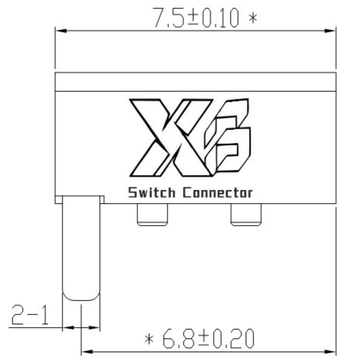

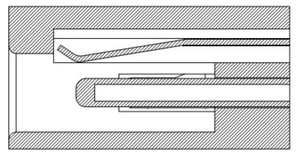

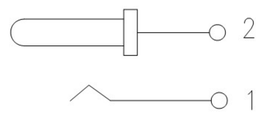

CIRCUIT DIAGRAM

序号	产品编号	产品名称	数量	材料	规格	处理
4	HOUSING DC-096	基座	1	PPA		黑色
3	DC-096-3	接触脚	1	SUS	0.20	镀银
2	DC-096-2	接触脚	1	磷铜	0.15	镀金
1	DC-096-1	接触脚	1	磷铜	0.15	镀金

设计	检查	批准	公差		产品名称: DC JACK
侯聪生			X.	±0.50	产品型号: XB-DC-096F1
日期 14-02-28	日期 14-02-15	日期 14-02-15	.X / .XX / .XXX	±0.20 / ±0.10 / ±0.03	标题: QSC/TML-GCB-Z-2014

东莞市溪榜电子有限公司
DONG GUAN XI BANG ELECTRONI CS CO., LTD.

视角: | 单位: mm | 比例: 1:1 | 纸张: A4 | 版次: A1 | 页数: 1/1