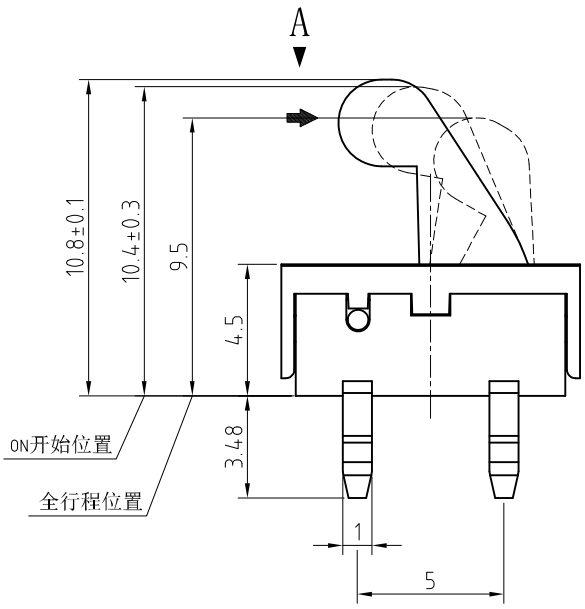

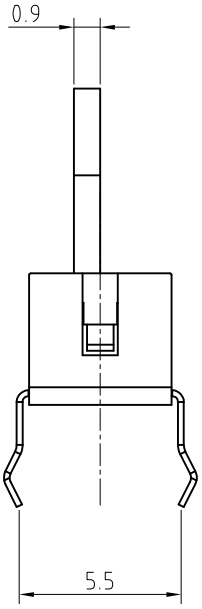

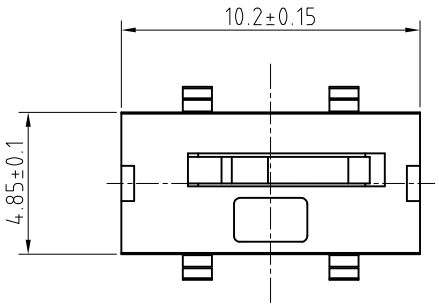

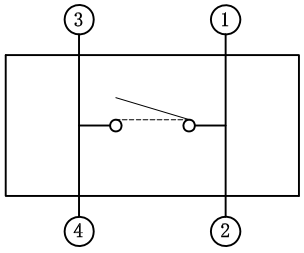

电路图：1个电路1个接点,常开式(N.O)
端子排列（自A方向看）

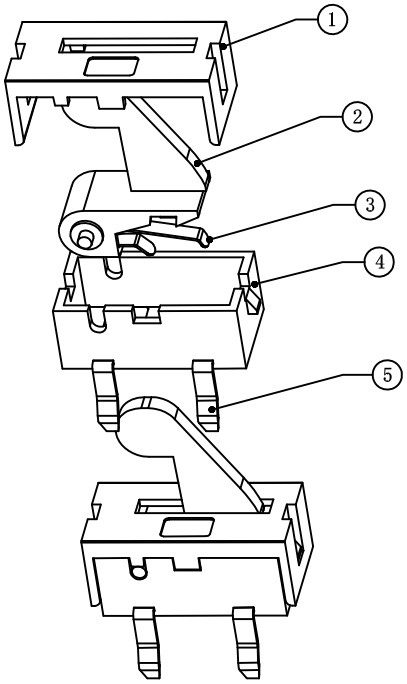

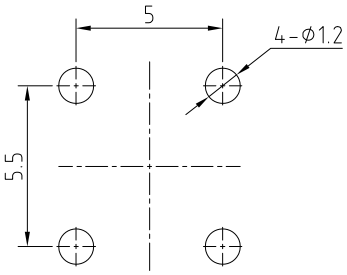

印制电路板及焊接安装孔参考图
（自A方向看）

序号	名称	型号	数量	材料	备注
5	焊脚	GS-VT-08-HJ	1	黄铜	CU/EP·Ni Ag
4	基座	GS-VT-08-JZ	1	PPA	黑色
3	弹压		1	磷铜	CU/EP·Ni Ag
2	按扭		1	POM	黑色
1	盖子		1	POM	黑色

装订号

媒体位置

旧底图号

底图号

标记	处数	区分	更改文件号	签名	年月日

	签名	年月日		签名	年月日
设计	周石龙	21-4-29	标准化	周小琴	21-4-29
校对	王善凤	21-4-29	审核	杨建斌	21-4-29
工艺	赵顺建	21-4-29	批准	杨建忠	21-4-29

材料详见上表

阶段标记				重量	比例
S	A	B	C		free

共1张 第1张

东莞市溪榜电子有限公司
DONG GUAN XI BANG ELECTRONI CS CO., LTD.

检测开关
XB-TM-VT-08F

物料编码：